greenworks COMMERCIAL

82V

ПРОФЕССИОНАЛЬНАЯ ПЛАТФОРМА ДЛЯ БЛАГОУСТРОЙСТВА БОЛЬШИХ ТЕРРИТОРИЙ. БОЛЕЕ 30 УСТРОЙСТВ В 2024 ГОДУ.

РАЙДЕР САДОВЫЙ С НУЛЕВЫМ РАДИУСОМ РАЗВОРОТА GC82ZT107

ТРАКТОР САДОВЫЙ GC82LT107

greenworks COMMERCIAL

ОПТИМАЛЬНОЕ РЕШЕНИЕ ДЛЯ ПАРКОВ И БОЛЬШИХ ГАЗОНОВ.

Модель / Артикул	Райдер с нулевым радиусом разворота GC82ZT107, Арт. 7404107	Трактор садовый GC82LT107, Арт. 7404507

greenworks COMMERCIAL

ОПТИМАЛЬНОЕ РЕШЕНИЕ ДЛЯ ПАРКОВ И БОЛЬШИХ ГАЗОНОВ.

	Райдер садовый GC82ZT107	Трактор садовый GC82LT107, Арт. 7404507
ОПТИМАЛЬНАЯ МОЩНОСТЬ: Intelligent Power	▪ Интеллектуальная система управления и защиты Greenworks Intelligent Power ▪ Аккумуляторная батарея, двигатели привода колес и привода ножей работают как одна система, управляемая электронным контроллером. ▪ Один аккумулятор для 30+ устройств из линейки 82V.	
ОПТИМАЛЬНОЕ КОШЕНИЕ	▪ Производительность для больших площадей: до 1 га с 6 х АКБ 8Ач ▪ Ширина скашивания: 107 см для высокой производительности ▪ Точность в работе: высота скашивания: 38 - 114 мм, 7 ступеней ▪ Количество ножей: 2 шт., прямой привод от двигателей ▪ Частота вращения без нагрузки: 2400/3000/3200 об/мин ▪ Мощное устройство 3в1: Мульчирование/боковой выброс/сбор в травосборник (дополнительно)	

greenworks COMMERCIAL

ОПТИМАЛЬНОЕ РЕШЕНИЕ ДЛЯ ПАРКОВ И БОЛЬШИХ ГАЗОНОВ

	Райдер садовый GC82ZT107	Трактор садовый GC82LT107
ОПТИМАЛЬНОЕ ДВИЖЕНИЕ	ВЫСОКАЯ МАНЕВРЕННОСТЬ , РАЗВОРОТ НА МЕСТЕ: ▪ Незаменимо для кошения вокруг деревьев и других объектов ▪ Два рычага управления ▪ Три скорости вперед: 0-6,5/10 /13 км/ч ▪ Скорость назад 0 – 4,8 км/ч	ТРАДИЦИОННОЕ УПРАВЛЕНИЕ: ▪ Рулевое колесо, акселератор, стояночный тормоз , тормоз. ▪ Скорость вперед: 0-13 км/ч ▪ Скорость назад 0 – 4,8 км/ч ▪ Круиз контроль
ОПТИМАЛЬНЫЙ КОМФОРТ	▪ LCD дисплей со счетчиком моточасов ▪ LED фары ▪ Регулируемое сидение (вперед – назад) с откидными подлокотниками ▪ Датчик присутствия оператора ▪ 2 x USB-A разъема ▪ Подстаканник ▪ Штуцер для промывки деки	

ОПТИМАЛЬНОЕ РЕШЕНИЕ ДЛЯ ПАРКОВ И БОЛЬШИХ ГАЗОНОВ

	Райдер садовый GC82ZT107	Трактор садовый GC82LT107
ПРЕИМУЩЕСТВА	**НАДЕЖНЕЕ, ТЕХНОЛОГИЧНЕЕ И ПРОЩЕ ЧЕМ БЕНЗИН!** ▪ Полноценная альтернатива бензиновому трактору по производительности, при большем удобстве эксплуатации. ▪ Двигатель DigiPro не требует обслуживания. ▪ Минимальное обслуживание шасси. ▪ Минимальная стоимость эксплуатации. ▪ Без ремней и шкивов – высокая надежность. ▪ Интуитивное управление. Простое обучение. Права не требуются. ▪ Простой запуск нажатием кнопки. ▪ Без бензина, без выхлопов и шума, без потери времени.	

greenworks COMMERCIAL

ТРАКТОР И РАЙДЕР. ОБЩИЙ ФУНКЦИОНАЛ.

СИСТЕМА Intelligent Power: ОБЩИЕ ПРИНЦИПЫ.

Аккумуляторная батарея, двигатели привода колес и привода ножей работают как одна система, управляемая электронным контроллером.

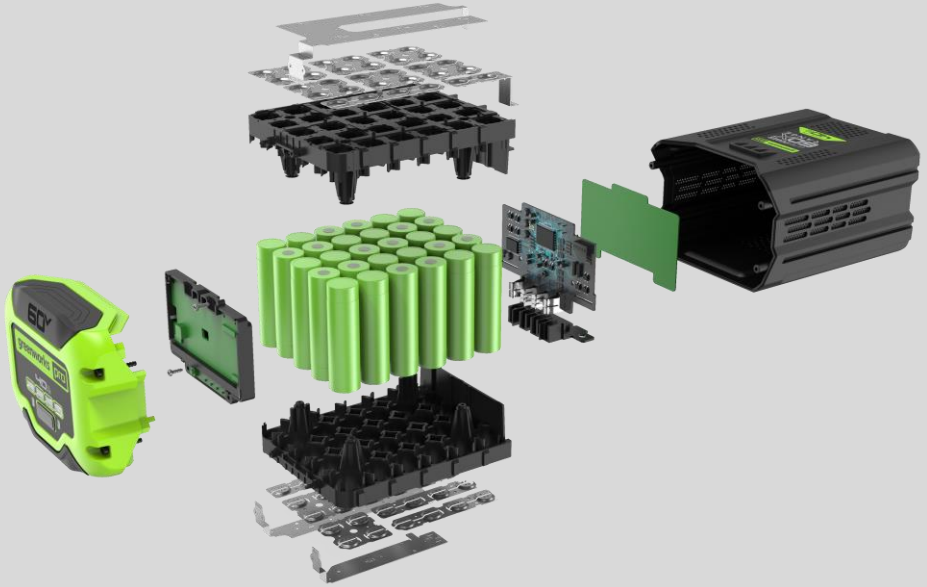

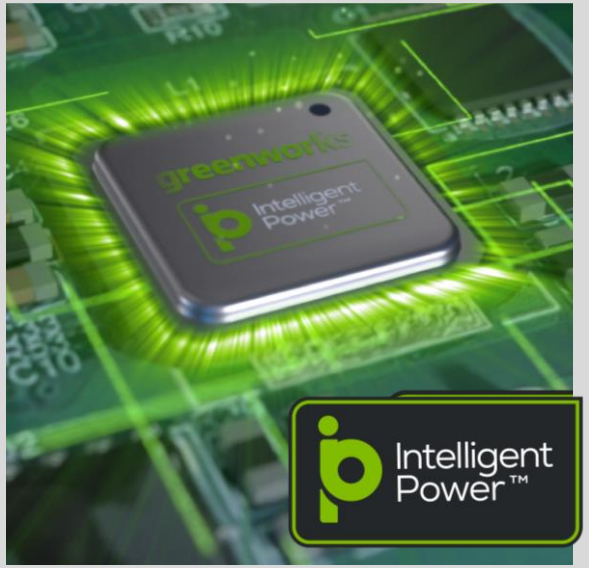

Аккумуляторные батареи:
- 82V x 6 шт.
- рекомендуется 8 Ач или 5 Ач.

Бесщеточные двигатели:
- привод ножей x 2 шт.
- привод движения x 1 или 2 шт.
- управление электропитанием

Основные контроллеры:
- привод ножей
- привод движения
- управление электропитанием

СИСТЕМА Intelligent Power: БАТАРЕЙНЫЙ ОТСЕК.

- **6 Аккумуляторных батарей по 8Ач обеспечивают энергоемкость 3,5 кВт*ч *для эффективной работы.***
- ***Батареи совместимы с 30+ инструментами платформы Greenworks Commercial.***
- ***Батареи размещаются в отсеке под сиденьем, в защищенном от осадков отсеке.***

СИСТЕМА Intelligent Power: БАТАРЕЙНЫЙ ОТСЕК.

- **Датчик присутствия оператора *обеспечивает безопасность.***

ОПТИМАЛЬНОЕ КОШЕНИЕ: НАДЕЖНОСТЬ И ПРОИЗВОДИТЕЛЬНОСТЬ.

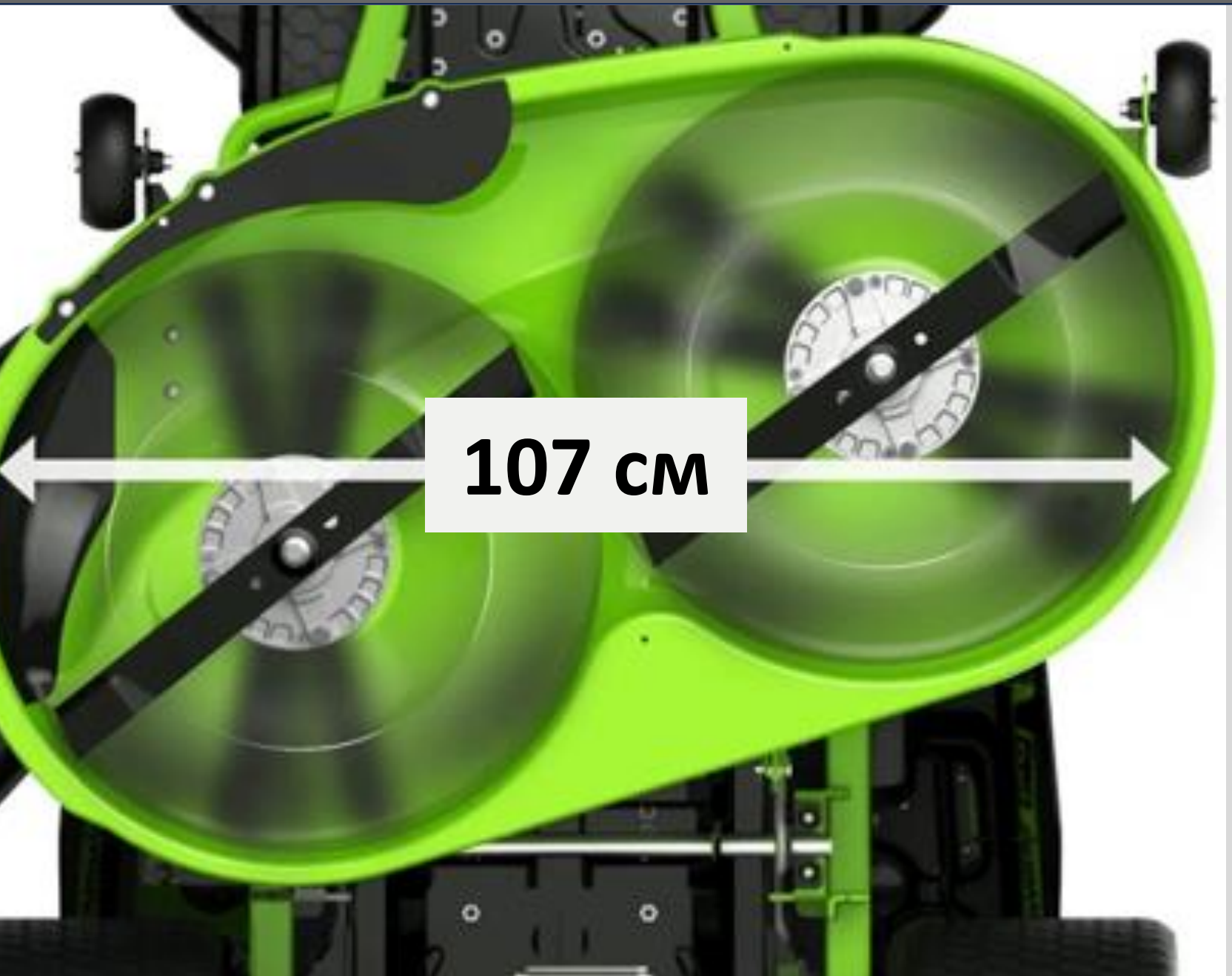

- **Стальная дека.** ***Прочная и надежная.***
- **Ширина деки 107 см** ***для производительной работы.***
- **Два ножа с прямым приводом от двух двигателей** ***создают восходящий воздушный поток поднимающий травы.***
- **Регулировка оборотов: 2400/3000/3200 об/мин,** ***оптимальный режим для различных задач.***

ОПТИМАЛЬНОЕ КОШЕНИЕ: НАДЕЖНОСТЬ И ПРОИЗВОДИТЕЛЬНОСТЬ

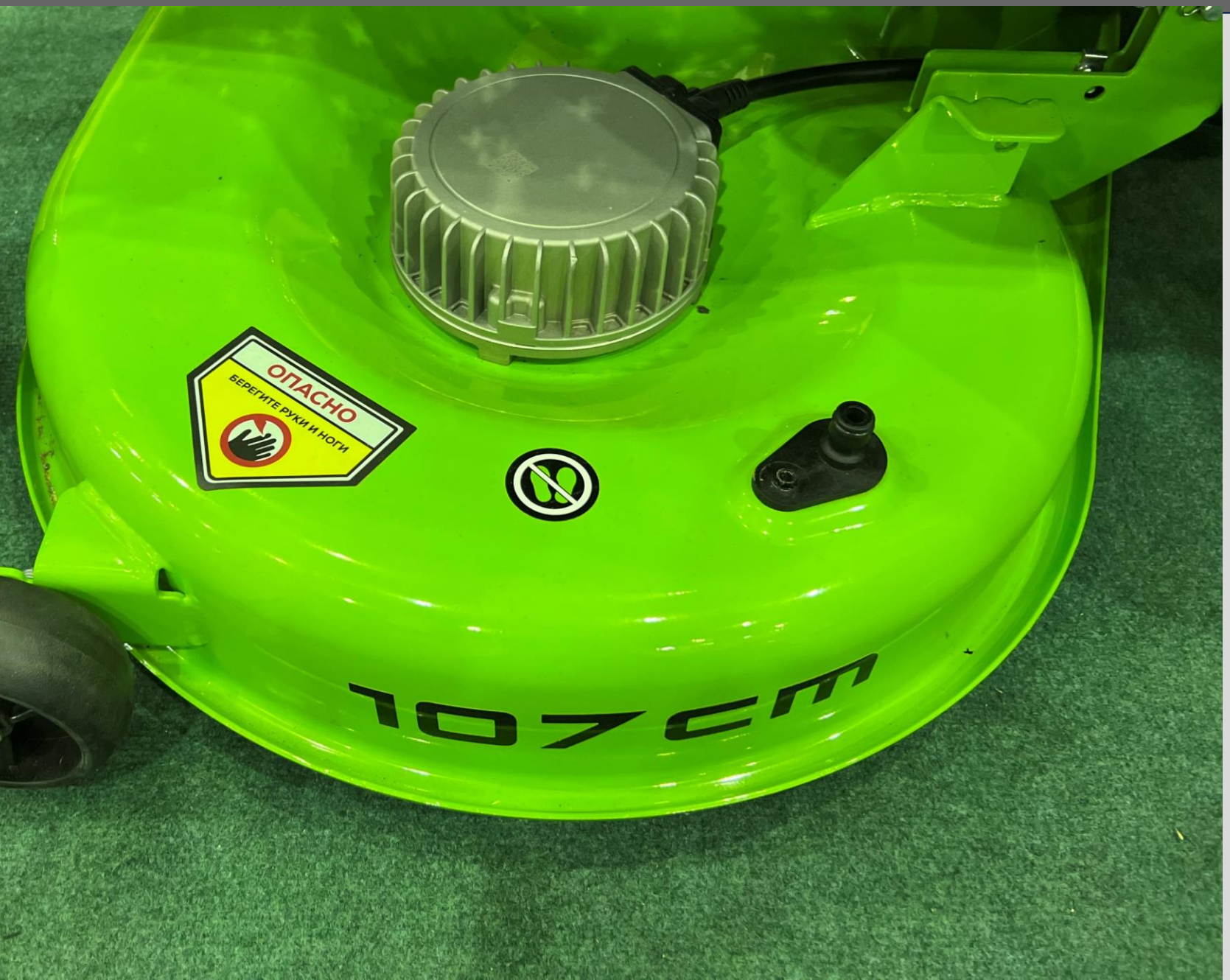

- **Два мощных двигателя DigiPro по 1,2 кВт** ***для высокой производительности.***
- **Прямой привод ножей.** ***Надежное решение с минимумом подвижных частей, без ремней и шкивов.***

ОПТИМАЛЬНОЕ КОШЕНИЕ: НАДЕЖНОСТЬ

- **Ножи установлены на адаптерах**
- **При возможном ударе о посторонней предмет** ***срабатывает защита двигателя по току, двигатель останавливается.***

ОПТИМАЛЬНОЕ КОШЕНИЕ: НАДЕЖНОСТЬ

Дека имеет четыре точки подвески:

- **Передняя подвеска деки амортизирующая**
- **Задняя подвеска выполнена на скобе возможный удар о посторонний предмет амортизируется перемещением деки вверх.**

ОПТИМАЛЬНОЕ КОШЕНИЕ: УДОБНАЯ РЕГУЛИРОВКА ВЫСОТЫ СКАШИВАНИЯ

- **Высота скашивания: 3,8 -11,4 см***

- **Центральная регулировка высоты: 7 уровней** ***для разных работ: бокового выброса, мульчирования, сбора в контейнер. Возможность поднять деку если на пути препятствие.***

3.8cm 5.1cm 6.4cm 7.6cm 8.9cm 10.2cm 11.4cm

*На фото показан райдер, трактор имеет аналогичную систему. На фото шкала высоты скашивания в дюймах, для моделей для России шкала выпалена в сантиметрах.

ОПТИМАЛЬНОЕ КОШЕНИЕ: ПРИЕМЫ КОШЕНИЯ

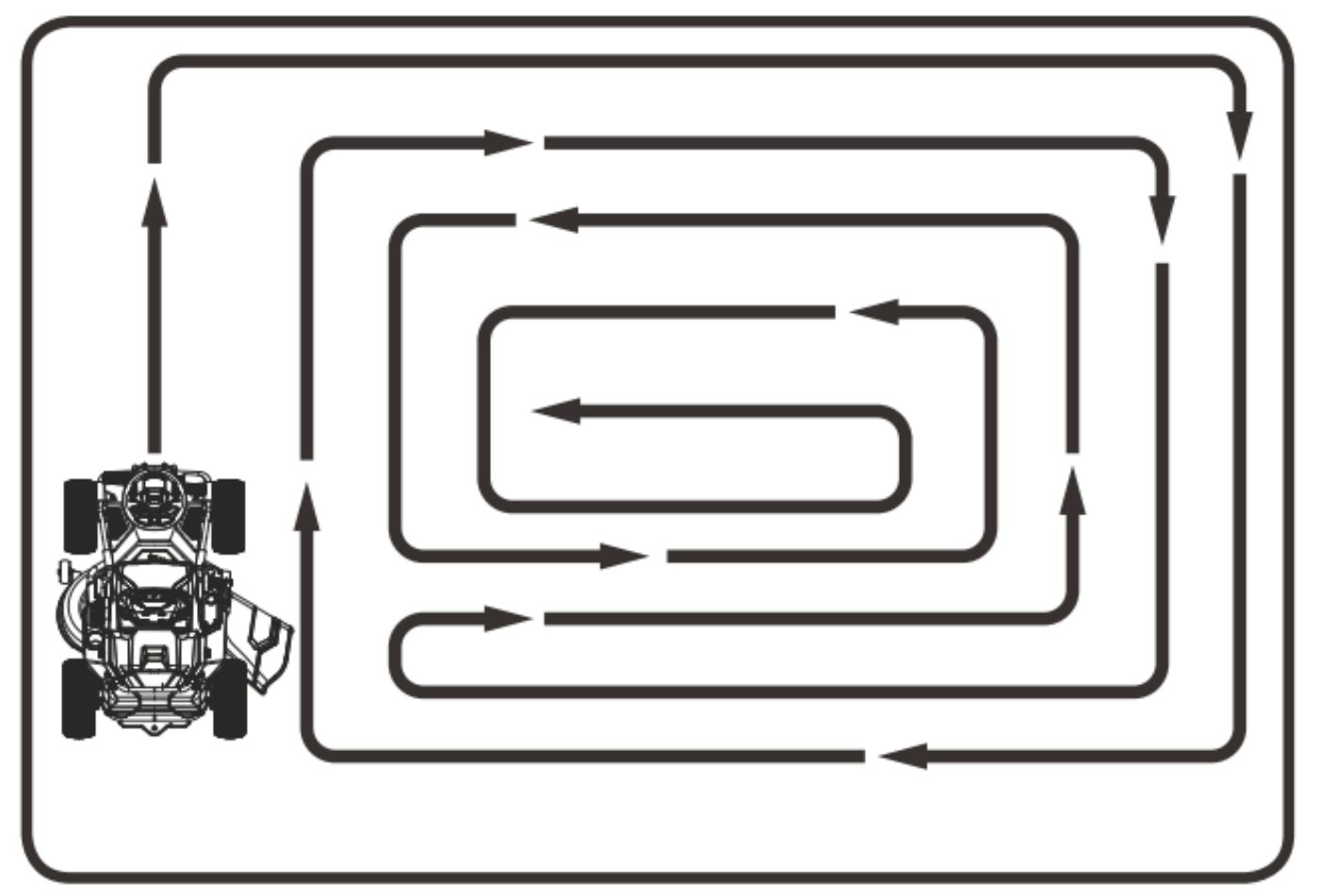

СКАШИВАНИЕ С БОКОВЫМ ВЫБРОСОМ:

- **При кошении больших площадей начинайте с поворота направо, чтобы скошенная трава выбрасывалась внутрь области скашивания и не попадала на кустарники, заборы и другие окружающие предметы.**

- **Совершив один или два круга, прокосите вперед-назад, разворачиваясь по краям ранее скошенной травы.**

ТЕХНИКА БЕЗОПАСНОСТИ: РАБОТА НА СКЛОНАХ.

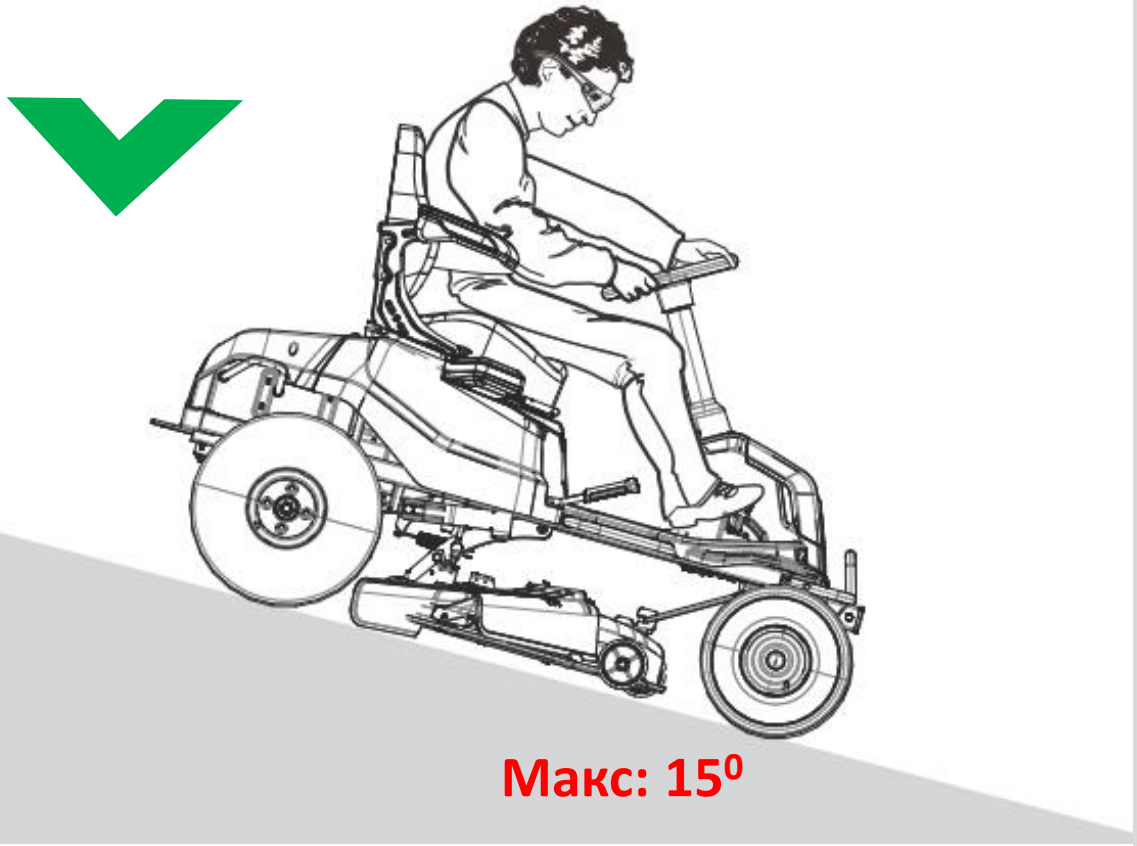

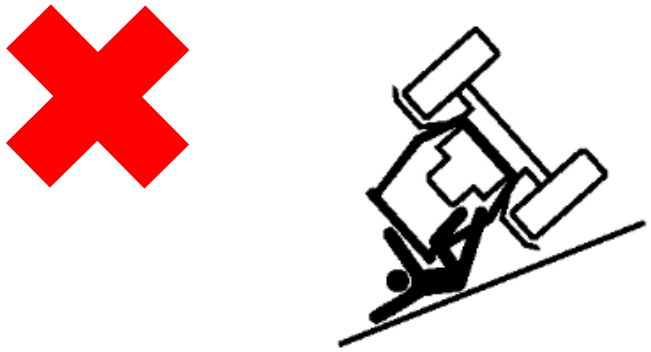

КОШЕНИЕ НА СКЛОНАХ: СОБЛЮДАЙТЕ ОСТРОЖНОСТЬ!

- **Уклон не более 15^0**
- **Косите только при движении вверх-вниз.**
- **Не двигайтесь поперек.**

РАЙДЕР GC82ZT107. ОСОБЕННОСТИ.

РАЙДЕР GC82ZT107: ОПТИМАЛЬНОЕ ДВИЖЕНИЕ

- **Три уровня ограничения макс. скорости вперед: 0 - 6,5 / 10 / 13 км/ч. В пределах ограничений скорость регулируется отклонением рычагов управления.** ***Удобно и безопасно!***

- **Скорость назад: 0 – 4,8 км / ч** ***с возможностью кошения.***

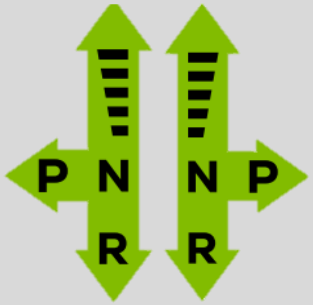

- **Нейтраль**
- **Парковка** ***– колеса заблокированы.***

РАЙДЕР GC82ZT107: ОПТИМАЛЬНОЕ ДВИЖЕНИЕ

- **Задний привод**
- **Два бесщеточных двигателя привода колес** ***позволяют реализовать уникальное преимущество: разворот на месте.***
- **Привод колес через редукторы. Изменение направления и скорости движения осуществляется двигателями.** ***Минимум подвижных частей – надежная конструкция.***
- **Колеса установлены на подшипниках.**

РАЙДЕР GC82ZT107: РАЗЮЛОКИРОВКА КОЛЕС

- **Рычаги разблокировки колес, отключают колеса от привода, для перемещения вручную.**
- **Не разблокировать на склонах! Опасно!**

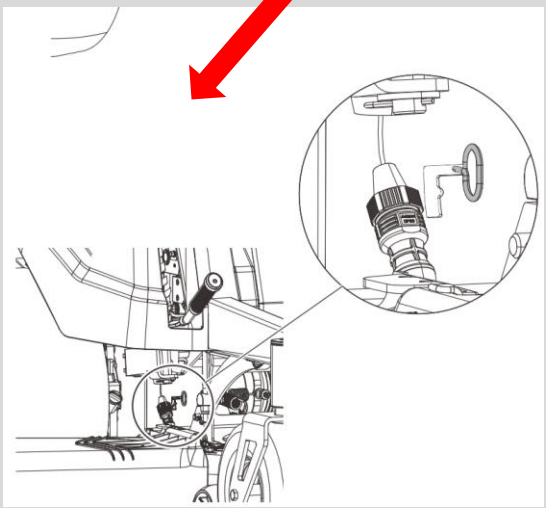

РАЙДЕР GC82ZT10. ОПТИМАЛЬНОЕ ДВИЖЕНИЕ: ОСОБЕННОСТИ УПРАВЛЕНИЯ.

Движение вперед: рычаги от себя.

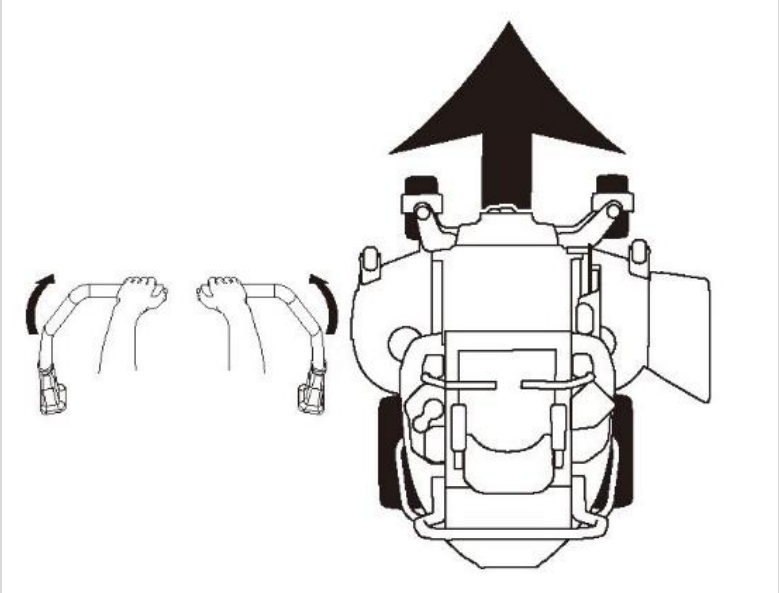

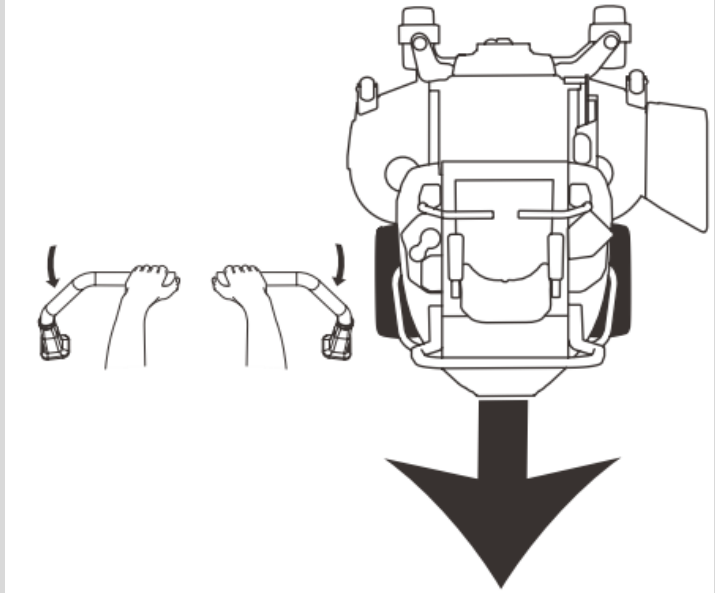

Движение назад: рычаги на себя.

Поворот: рычаг на себя. ***Следите за тем, чтобы второе колесо не было полностью неподвижным.***

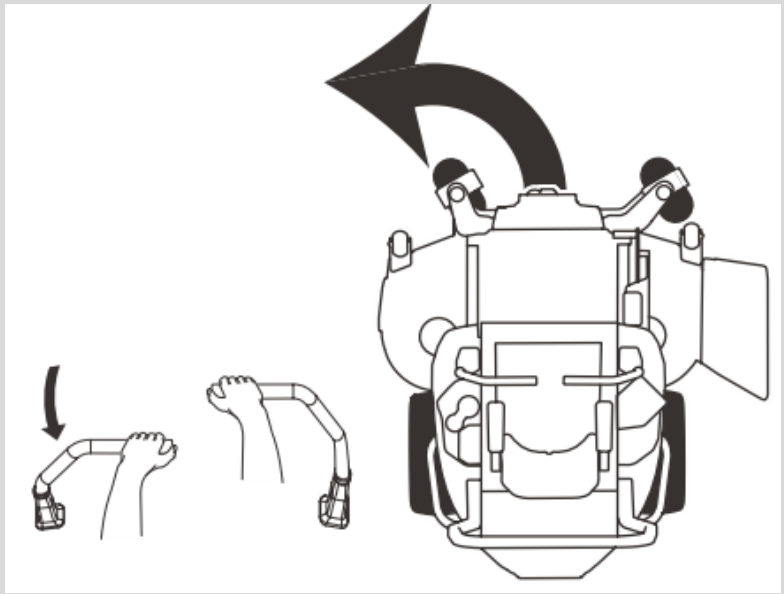

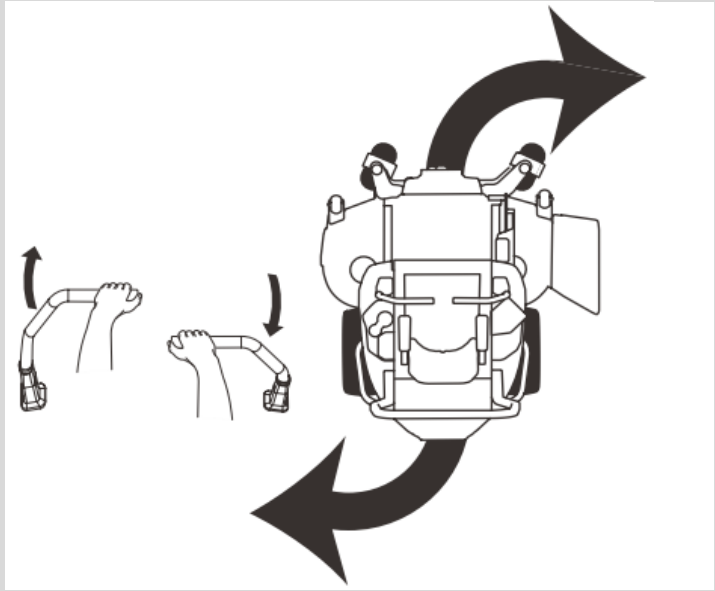

Разворот на месте: рычаги вперед и назад.

РАЙДЕР GC82ZT10. ОПТИМАЛЬНЫЙ КОМФОРТ ДЛЯ ПРОДОЛЖИТЕЛЬНОЙ РАБОТЫ.

ПАНЕЛЬ УПРАВЛЕНИЯ С ДИСПЛЕЕМ. ***СТРОГАЯ И ИНТУИТИВНО ПОНЯТНАЯ.***

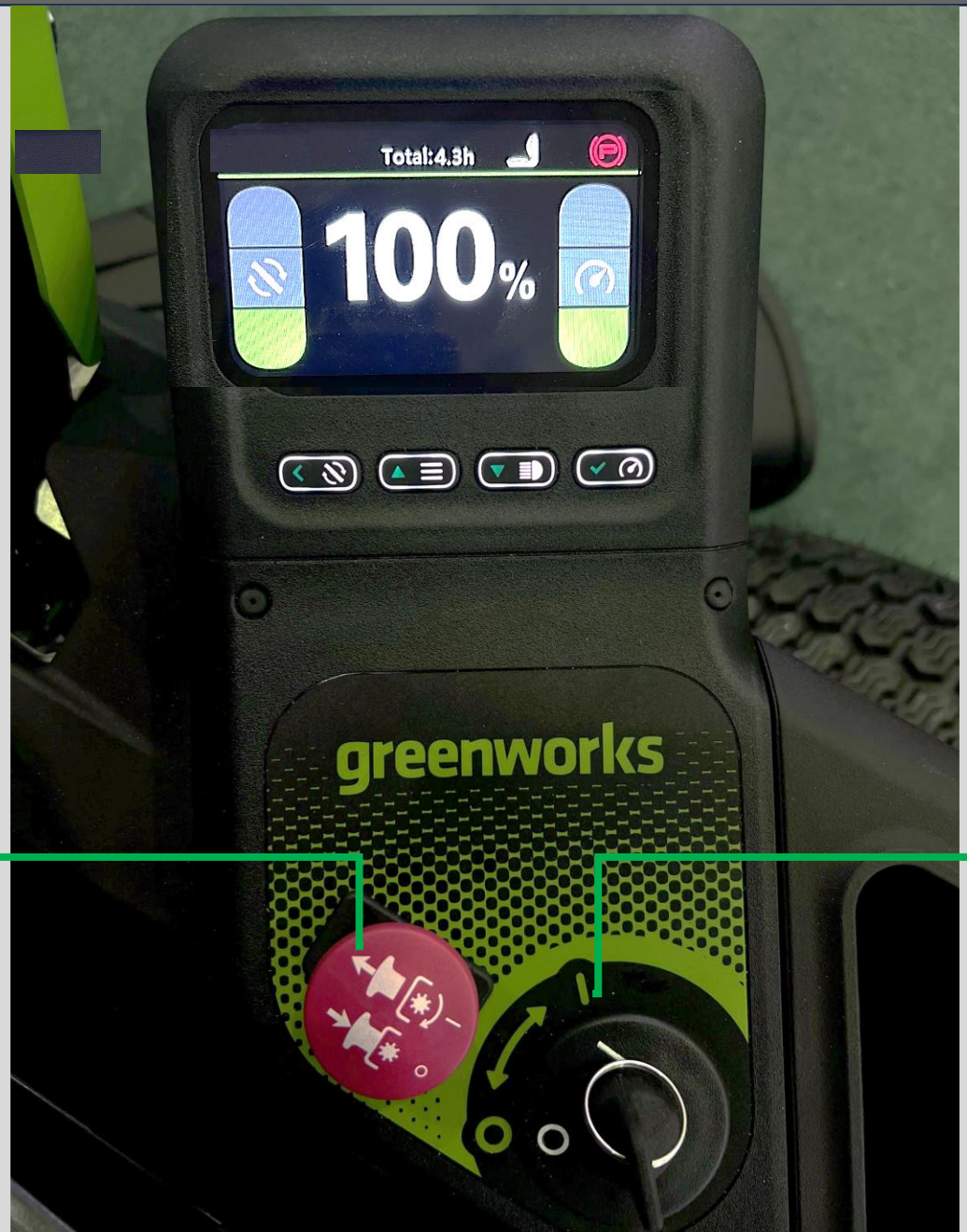

Выключатель ножей (PTO)

Ключ зажигания

РАЙДЕР GC82ZT10. ОПТИМАЛЬНЫЙ КОМФОРТ ДЛЯ ПРОДОЛЖИТЕЛЬНОЙ РАБОТЫ.

Счетчик моточасов

Заряд батарей

Обороты ножей: 2400/3000/3200 об/мин

Меню

Датчик присутствия оператора

Индикатор включения фар

Стояночный тормоз

Переключение скорости: 6,5/10 /13 км/ч

Включение фар

РАЙДЕР GC82ZT10. ОПТИМАЛЬНЫЙ КОМФОРТ ДЛЯ ЭФФЕКТИВНОЙ РАБОТЫ.

- **Две яркие LED фары подсветят поверхность газона.** ***Работа будет закончена качественно даже в сумерках.***

РАЙДЕР GC82ZT10. ОПТИМАЛЬНЫЙ КОМФОРТ ДЛЯ ПРОДОЛЖИТЕЛЬНОЙ РАБОТЫ.

- **2 x USB-C порта (общий ток заряда 2,1 А).** *Вы всегда будете на связи.*
- **Подстаканник.** ***Райдеру нужны батареи, а человеку – вода.***
- **Отделение для мелких предметов.** *Нужные мелочи всегда под рукой.*

РАЙДЕР GC82ZT10. ОПТИМАЛЬНАЯ ФУНКЦИОНАЛЬНОСЬ.

- **Грузоподъемность кузова 90 кг. *Нужный груз найдется всегда!***
- **Буксировка до 136 кг, включая груз в грузовом отсеке. Нагрузка (давление) на сцепное устройство 20 кг.**

РАЙДЕР САДОВЫЙ С НУЛЕВЫМ РАДИУСОМ РАЗВОРОТА GC82ZT107.

1,0 га	13 км/ч	120 мин	107 см
На одном заряде	Макс. скорость	Быстрый заряд	Ширина скашивания

ТЕХНИЧЕСКИЕ ДАННЫЕ	7404107
Напряжение питания	82V
Аккумуляторные батареи	6 шт. x 8 Ач (рекомендуется)
Ширина скашивания	107 см
Высота скашивания	38 -114 мм
Центральная регулировка высоты	7 уровней
Количество ножей	2
Частота вращения ножей без нагрузки	2400/3000/3200 об/мин
Мульчирование и боковой выброс	Да
Сбор в травосборник	дополнительно
Двигатели прямого привода ножей	2x1,2кВт
Площадь скашивания на одном заряде	10 000 м^2 = 100 соток = 1 га
Скорость вперед	0 - 6,5 / 10 / 13 км/ч
Скорость назад	0 – 4,8 км/ч
Кошение при движении назад	Да
Круиз контроль	Нет
Привод	Задний, 2 x мотор колесо привод через редуктор
LCD-дисплей	Да
Счетчик моточасов	Да
LED фары	Да
Датчик присутствия оператора на сиденье	Да
Регулируемое сидение	Да
Откидные подлокотники	Да
USB разъемы	2 x USB-A
Подстаканник	Да
Штуцер для промывки деки	Да
Колеса передние	11x4.00-5 / 28 см
Колеса задние	20x10.00-6 / 51 см
Колеса установлены на подшипниках	Да
Размеры (Д x Ш (в режиме выброса) x В)	170 x 107 (134,5) x 121,5 см
Масса	216 кг
Степень защиты	IPX4

РАЙДЕР САДОВЫЙ С НУЛЕВЫМ РАДИУСОМ РАЗВОРОТА GC82ZT107

ТЕХНИЧЕСКИЕ ДАННЫЕ	7404107
Максимальный допустимый уклон	15^0
Макс. грузоподъемность кузова	90 кг
Макс. буксируемый груз	136 кг (включая груз в кузове)

Подстаканник и USB порт

Кузов макс. 90 кг

Штуцер для промывки деки

Макс. 136 кг (кузов + буксировка) Макс. нагрузка на крюк 20 кг.

Два бесщеточных двигателя привода колес

greenworks COMMERCIAL

ТРАКТОР GC82LT107. ОБЩИЙ ФУНКЦИОНАЛ.

ТРАКТОР GC82LT107. ОПТИМАЛЬНОЕ ДВИЖЕНИЕ.

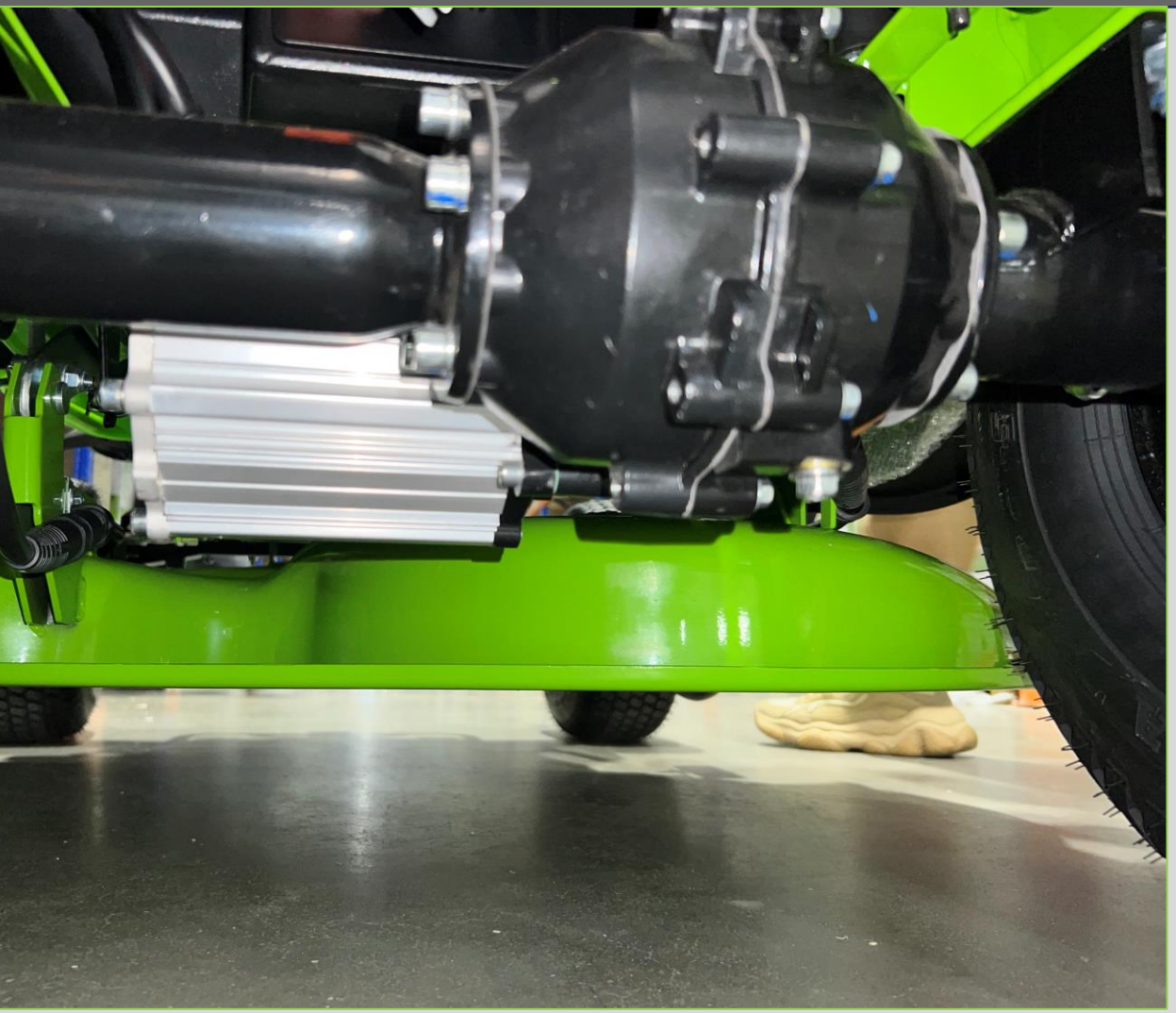

- **Задний привод**
- **Бесщеточных двигатель привода колес *не требует обслуживания.***
- **Привод колес через редуктор. Изменение скорости движения осуществляется двигателями. *Минимум подвижных частей – надежная конструкция.***
- **Колеса установлены на подшипниках.**

ТРАКТОР GC82LT107. ОПТИМАЛЬНЫЙ КОМФОРТ ДЛЯ ПРОДОЛЖИТЕЛЬНОЙ РАБОТЫ.

ПАНЕЛЬ УПРАВЛЕНИЯ С ДИСПЛЕЕМ. ***СТРОГАЯ И ИНТУИТИВНО ПОНЯТНАЯ.***

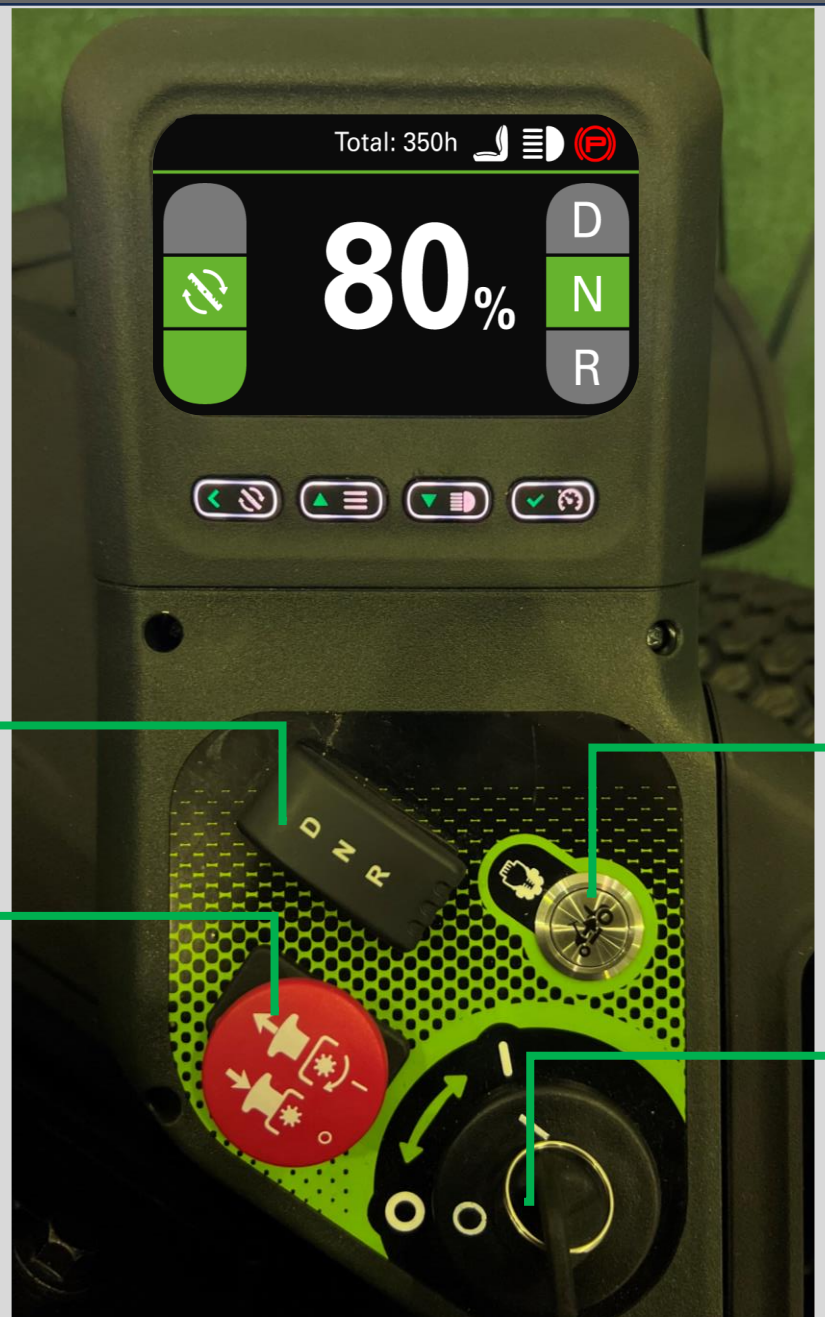

Переключатель скорости

Выключатель ножей (PTO)

Включение кошения задним ходом

Ключ зажигания

ТРАКТОР GC82LT107. ОПТИМАЛЬНЫЙ КОМФОРТ ДЛЯ ПРОДОЛЖИТЕЛЬНОЙ РАБОТЫ.

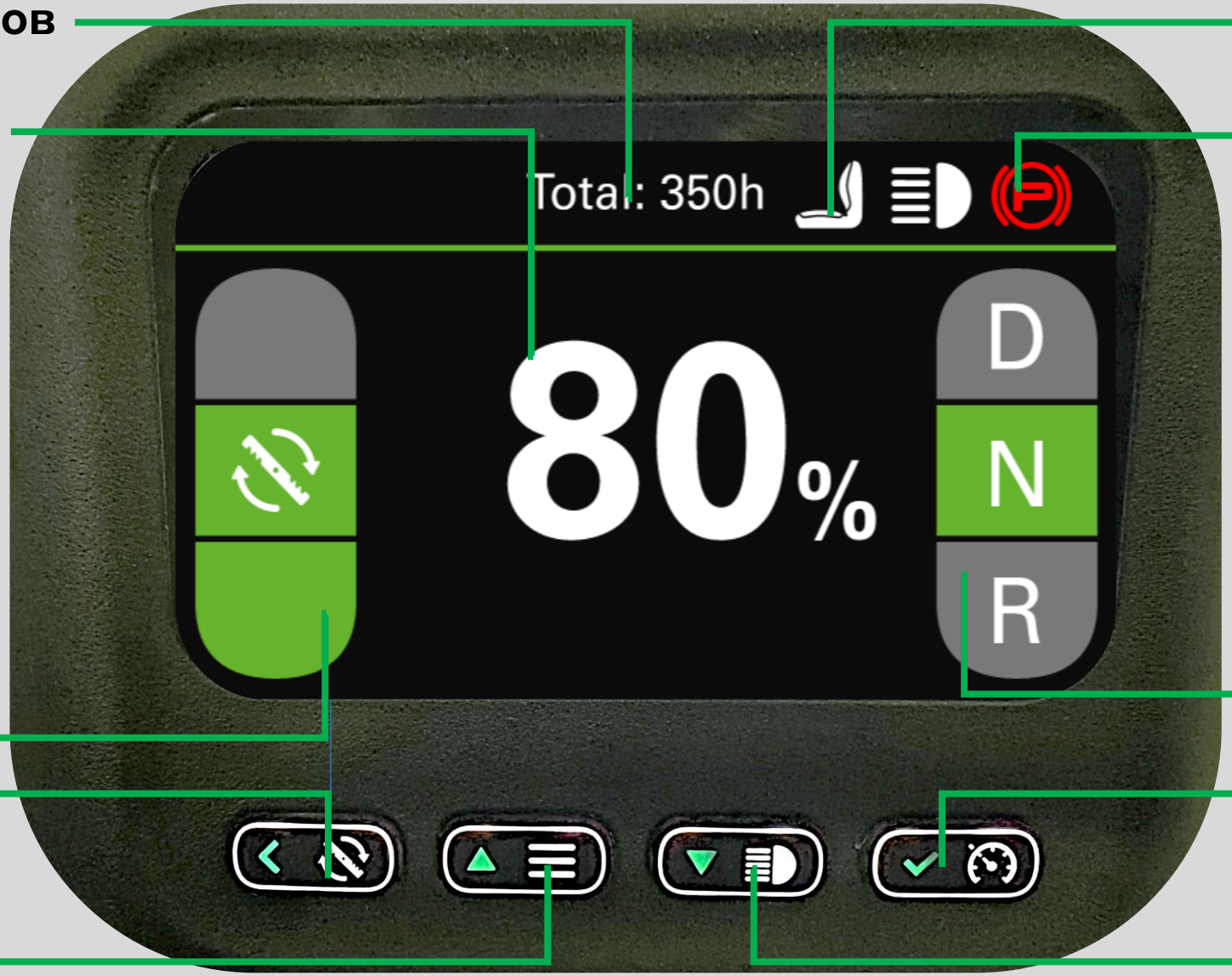

Счетчик моточасов

Заряд батарей

Обороты ножей: 2400/3000/3200 об/мин

Меню

Датчик присутствия оператора

Стояночный тормоз

Индикатор скорости: вперед/нейтраль/ назад

Круиз контроль

Включение фар

ТРАКТОР GC82LT107. ОПТИМАЛЬНЫЙ КОМФОРТ ДЛЯ ЭФФЕКТИВНОЙ РАБОТЫ.

- **Две яркие LED фары подсветят поверхность газона.** ***Работа будет закончена качественно даже в сумерках.***

ТРАКТОР GC82LT107. ОПТИМАЛЬНЫЙ КОМФОРТ ДЛЯ ПРОДОЛЖИТЕЛЬНОЙ РАБОТЫ.

- **2 x USB-C порта (общий ток заряда 2,1 А).** *Вы всегда будете на связи.*
- **Подстаканник.** ***Райдеру нужны батареи, а человеку – вода.***
- **Отделение для мелких предметов.** *Нужные мелочи всегда под рукой.*

ТРАКТОР GC82LT107. ОПТИМАЛЬНАЯ ФУНКЦИОНАЛЬНОСЬ.

- **Грузоподъемность кузова 90 кг.** ***Нужный груз найдется всегда.***

ТРАКТОР САДОВЫЙ GC82LT107.

1,0 га	13 км/ч	120 мин	107 см
На одном заряде	Макс. скорость	Быстрый заряд	Ширина скашивания

ТЕХНИЧЕСКИЕ ДАННЫЕ	7404507
Напряжение питания	82V
Аккумуляторные батареи	6 шт. x 8 Ач (рекомендуется)
Ширина скашивания	107 см
Высота скашивания	38 – 114 мм
Центральная регулировка высоты	7 уровней
Количество ножей	2
Частота вращения ножей без нагрузки	2400/3000/3200 об/мин
Мульчирование и боковой выброс	Да
Сбор в травосборник	дополнительно
Двигатели прямого привода ножей	2x1,2кВт
Площадь скашивания на одном заряде	10 000 м2 = 100 соток = 1,0 га
Скорость вперед	0 - 13 км/ч
Скорость назад	0 – 4,8 км/ч
Кошение при движении назад	Да
Круиз контроль	Да
Привод	Задний, через редуктор
LCD-дисплей	Да
Счетчик моточасов	Да
LED фары	Да
Датчик присутствия оператора на сиденье	Да
Регулируемое сидение	Да
Откидные подлокотники	Да
USB разъемы	2 x USB-A
Подстаканник	Да
Штуцер для промывки деки	Да
Колеса передние (бескамерные шины)	15x6.00-6 / 38 см
Колеса задние (бескамерные шины)	20x10.00-6 / 51 см
Колеса установлены на подшипниках	Да
Размеры (Д x Ш (в режиме выброса) x В)	189 x 110 (134,5) x 121,5 см
Масса	207 кг
Степень защиты	IPX4

ТРАКТОР САДОВЫЙ GC82LT107.

ТЕХНИЧЕСКИЕ ДАННЫЕ	7404507
Максимальный допустимый уклон	15^0
Макс. грузоподъемность кузова	90 кг
Макс. буксируемый груз	90 кг (включая груз в кузове)
Давление в задних шинах	0,55 бар / 8 PSI
Давление в передних шинах	1,65 бар / 24 PSI

Подстаканник и USB порт

Кузов макс. 90 кг

Штуцер для промывки деки

Макс. 90 кг (кузов + буксировка) Макс. нагрузка на крюк 20 кг.

Бесщёточный двигатель привода колес

greenworks COMMERCIAL

ТРАКТОР И РАЙДЕР. БАТАРЕИ И ЗАРЯДЫЕ УСТРОЙСТВА.

РЕКОМЕНДУЕМАЯ АККУМУЛЯТОРНАЯ БАТАРЕЯ 82V.

Аккумулятор повышенной мощности Арт. 2954107
G82B8, 82V, 8 Ач
В Трактор и Райдер требуется 6 батарей.

- Выполнен на элементах 21700 с высокой плотностью энергии
- Интеллектуальная система управления и защиты Greenworks Intelligent Power для длительного срока службы
- Фронтальный индикатор уровня заряда, прочный корпус, гарантия 1 год
- Масса 3,7 кг

Комплект: 3 х ЗУ Арт. 2939007, G82C2

Совместимость: GC82LT107, GC82ZT107

Преимущество:

Заряд 6 аккумуляторных батарей за:
-120 мин до 80%
-144 мин до 100%.

Совместимость со всеми аккумуляторными батареями 82V, которые используются для других Ваших инструментов.

Технические данные	Арт. 2939307 / G82C2
Вход	220-240V, AC 50/60Hz, 4A max
Выход	82V
Совместимость:	АКБ 82V

Зарядное устройство Арт. 2955407/ GC82CP600

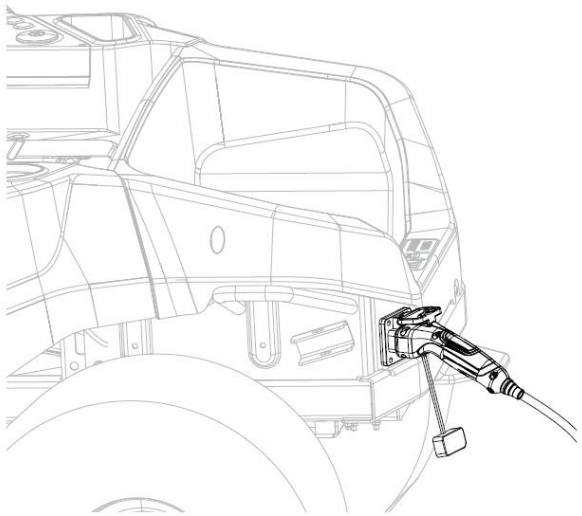

Совместимость: GC82LT107, GC82ZT107

Преимущество:
заряд 6 аккумуляторных батарей без извлечения из трактора/райдера.

Полный заряд 6 батарей за 365 мин.

Зарядный кабель длиной 2,2 м для удобного подключения к машине.

Технические данные	Арт. 2955407 / GC82CH600
Вход	220-240V, AC 50/60Hz, 4A max
Выход	82V, 8A, 656W
Длина кабеля электропитания	1,9 м
Длина кабеля для заряда газонокосилки	2,2 м
Возможность настенного крепления на негорючие поверхности	Да

greenworks COMMERCIAL

ТРАКТОР И РАЙДЕР. НЕКОТОРЫЕ УЗЛЫ. МИНИМАЛЬНОЕ ОБСЛУЖИВАНИЕ.

РАЙДЕР GC82ZT107. БЕЗ РЕМНЕЙ И СЛОЖНОЙ КОРОБКИ ПЕРЕДАЧ.

Дека, двигатели и ножи

Два двигателя по 1,2 кВт с прямым приводом ножей

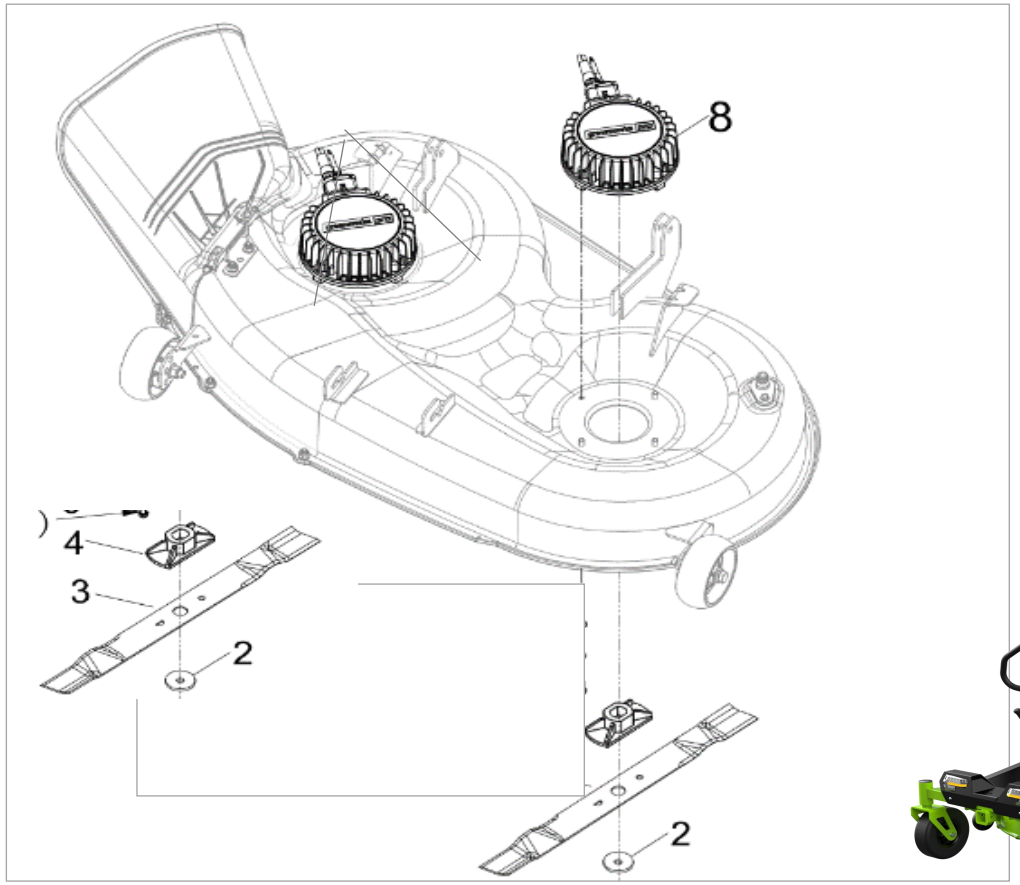

Задний привод

Два двигателя с приводом колес через редуктор

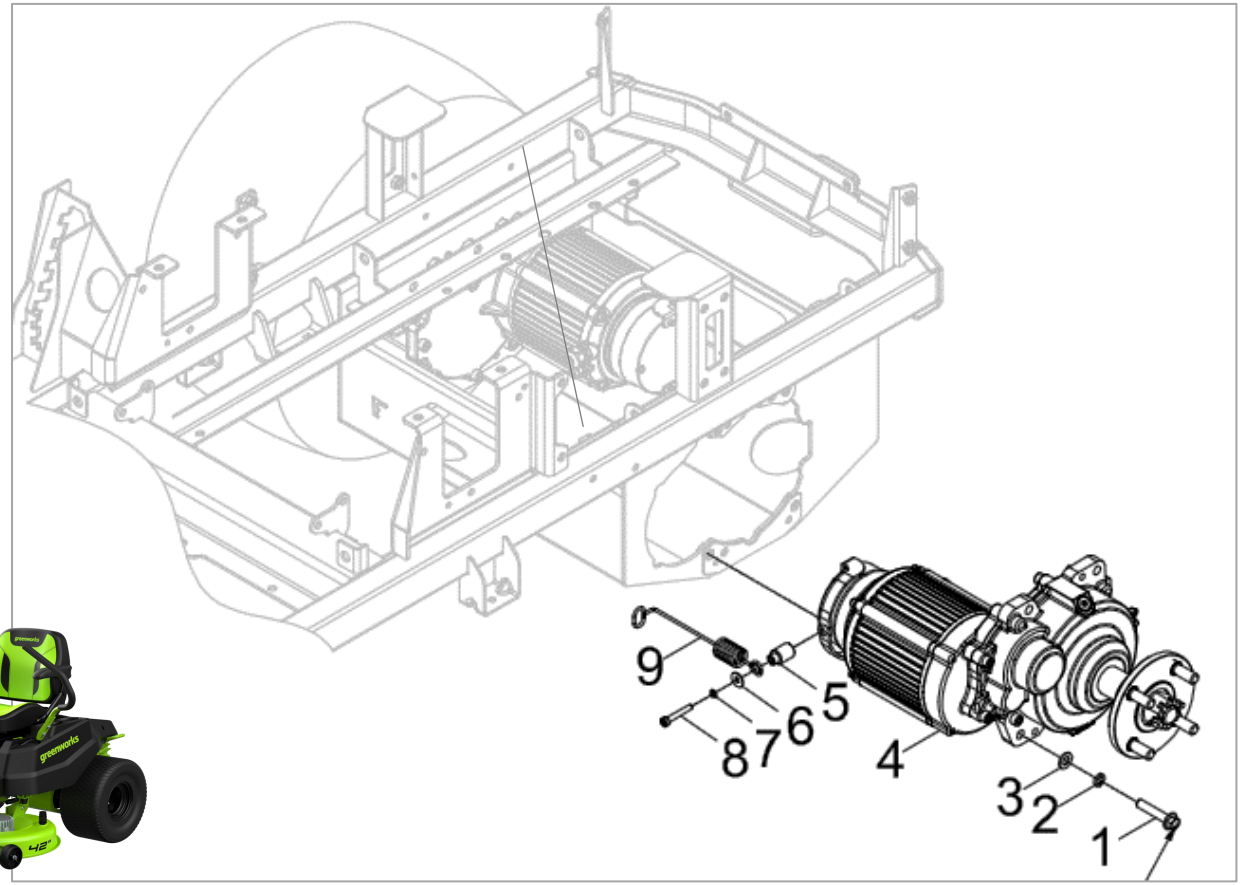

ТРАКТОР GC82LT107. БЕЗ РЕМНЕЙ И СЛОЖНОЙ КОРОБКИ ПЕРЕДАЧ.

Дека, двигатели и ножи

Два двигателя по 1,2 кВт с прямым приводом ножей

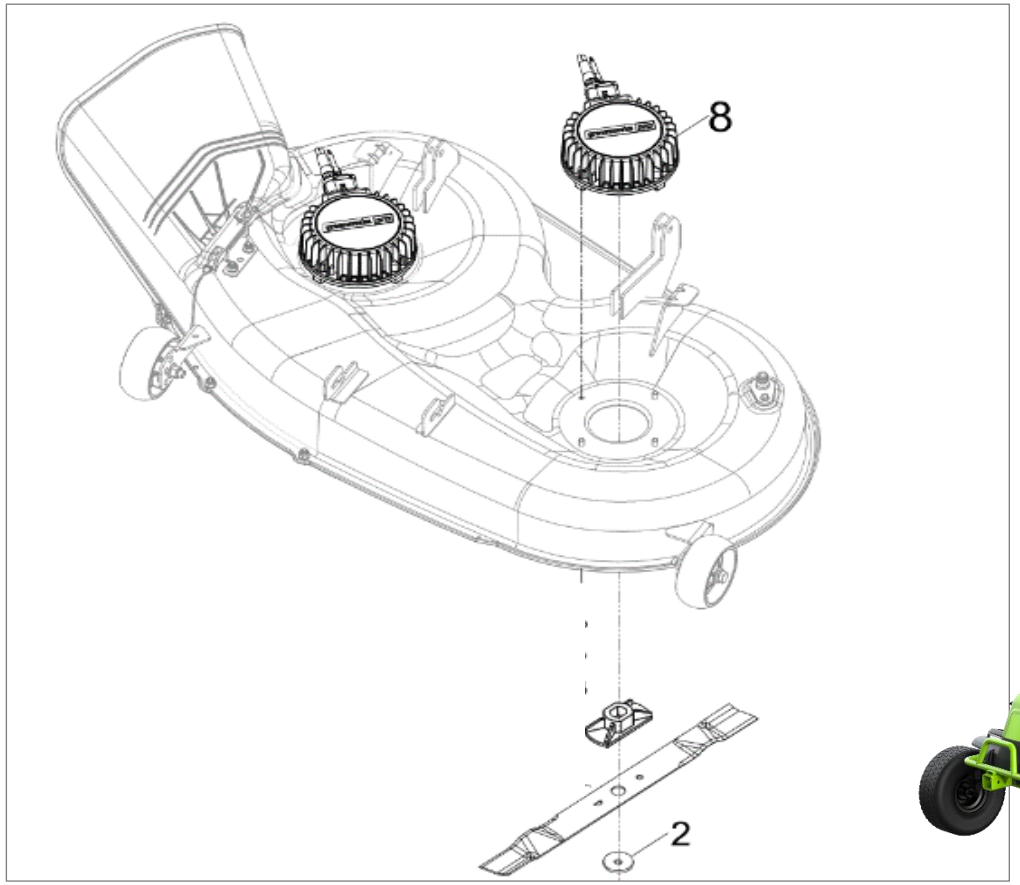

Задний привод

Привод через редуктор

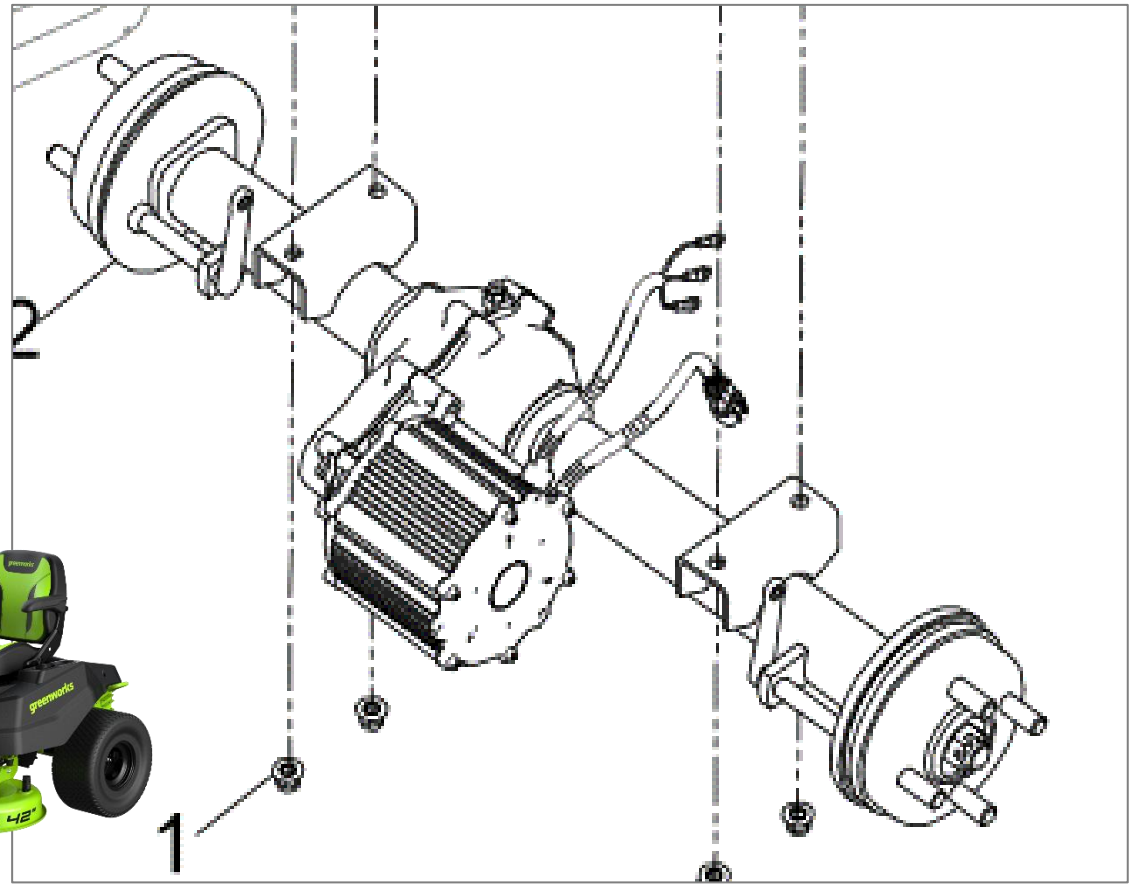

РАЙДЕР GC82ZT107 И ТРАКТОР GC82LT107. МИНИМАЛЬНОЕ ОБСЛУЖИВАНИЕ.

Простая замена масла в редукторе.

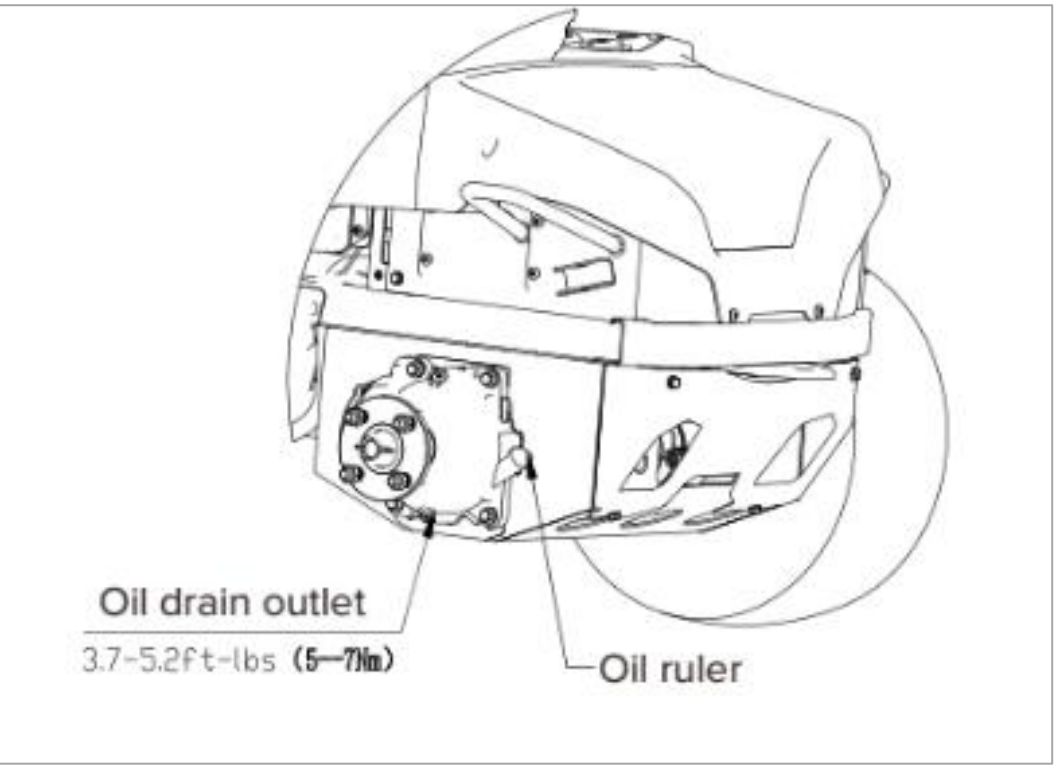

GC82ZT107

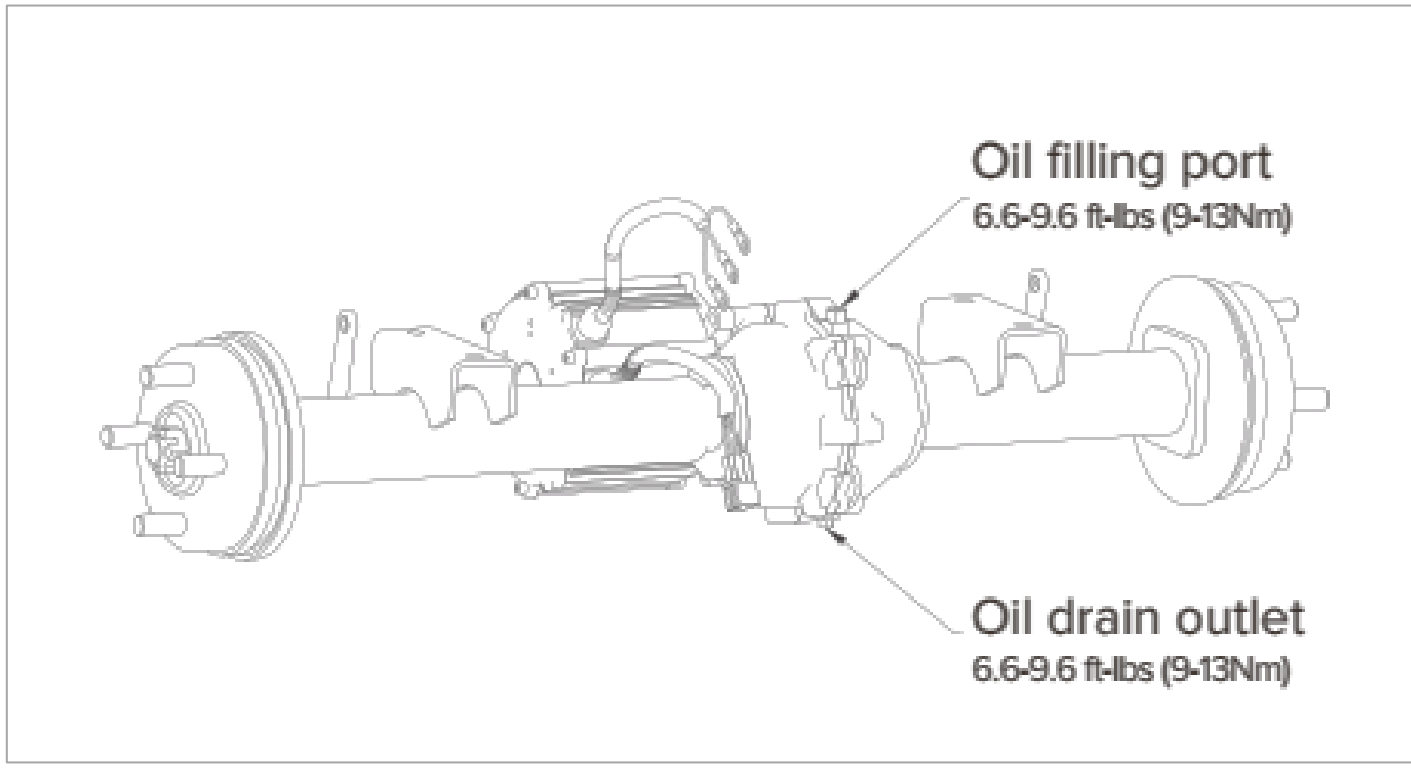

GC82LT107

- Масло SAE85W-140
- Заправочная емкость: 180 мл
- Заполнение перед началом эксплуатации
- Первая замена после 50 часов, далее через каждые 200 часов

ТРАКТОР GC82LT107 И РАЙДЕР GC82ZT107. МИНИМАЛЬНОЕ ОБСЛУЖИВАНИЕ.

Удобный доступ к фильтру батарейного отсека.

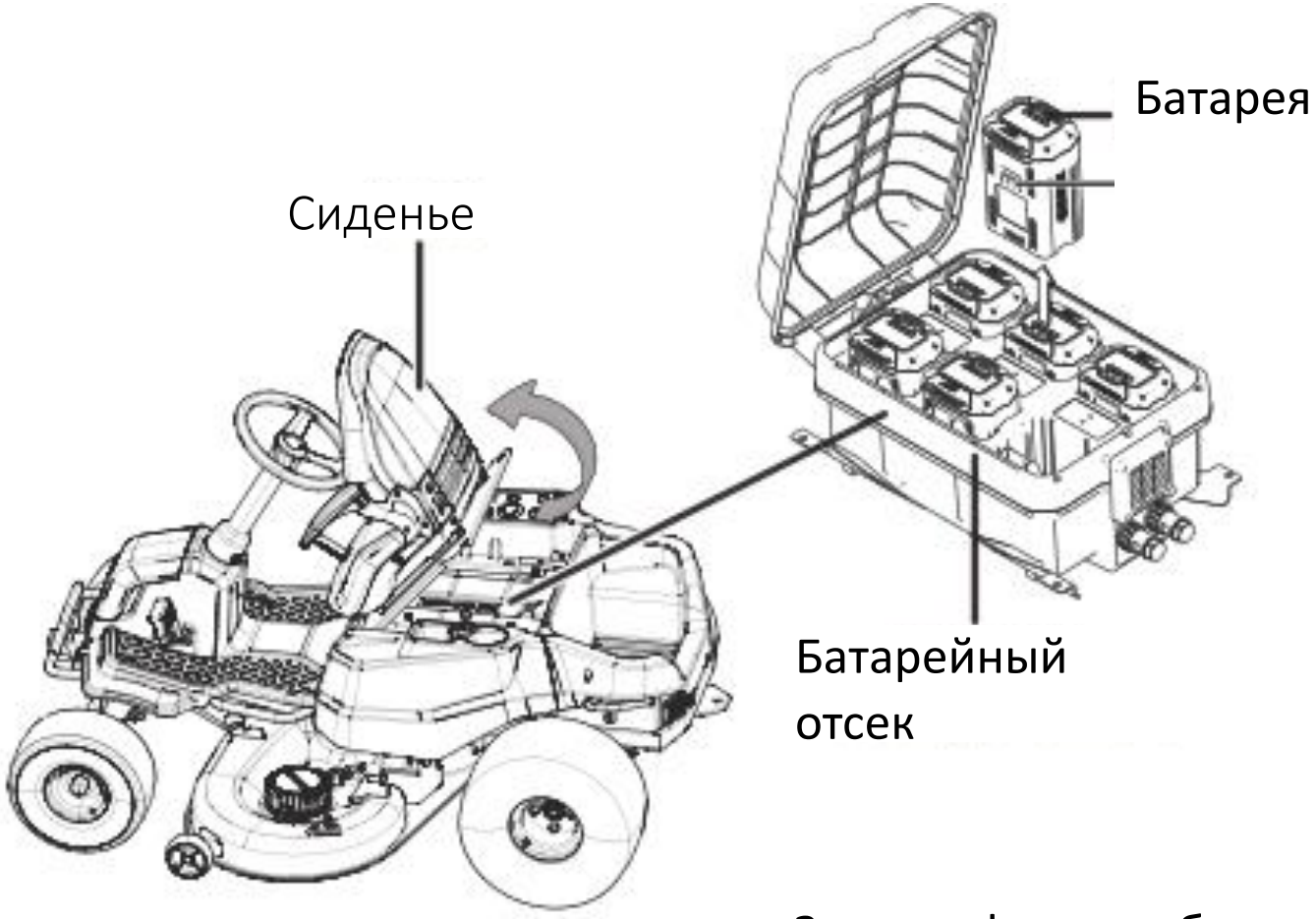

Замена фильтра батарейного отсека через каждые 200 часов

Рекомендуемый график технического обслуживания

Интервал технического обслуживания	**Процедура технического обслуживания**
Перед началом работы и после первых 50 часов работы	• Замените масло в редукторе.
После первых 100 часов работы	• Проверьте гайки крепления колес.
Перед каждым использованием или ежедневно	• Проверьте контакты переключателей и тормозов. • Проверьте, нет ли потертостей и повреждений изоляции. • Осмотрите шины. • Замените фильтр батарейного отсека, если он загрязнен. • Очистите пространство под режущей декой. Очистите область под сиденьем оператора и возле аккумуляторной батареи. Перед началом работы уберите с изделия всю скошенную траву, листья и мусор.
Каждые 25 часов	• Осмотрите ножи.
Каждые 50 часов	• Проверьте давление в шинах.
Каждые 200 часов	• Замените масло в редукторе.
Каждые 200 часов	• Замените фильтр батарейного отсека
До помещения изделия на хранение	• Извлеките батарею из изделия. • Выполните все процедуры по техническому обслуживанию и тщательно очистите изделие. • Перед хранением осмотрите все изделие на предмет поврежденных, отсутствующих или ослабленных деталей, замените или подтяните соответствующие детали. • Окрасьте поверхности с трещинами.

greenworks COMMERCIAL

ТРАКТОР И РАЙДЕР. ЛОГИСТИКА. СБОРКА.

ЛОГИСТИКА.

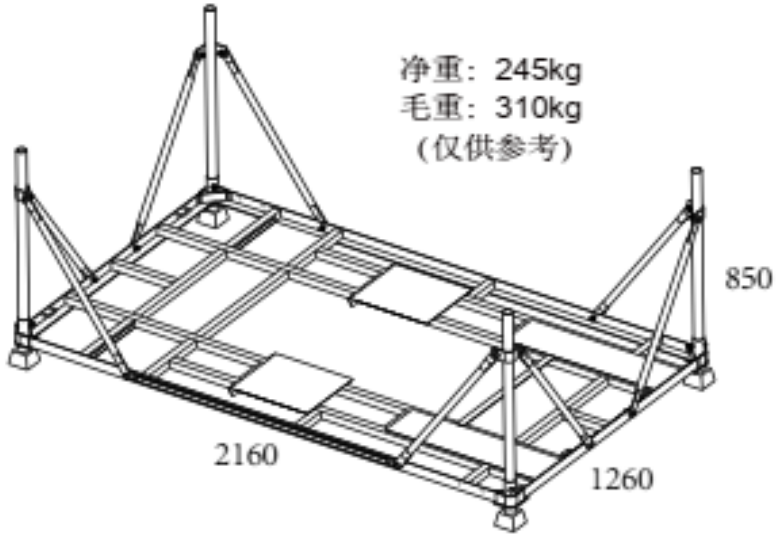

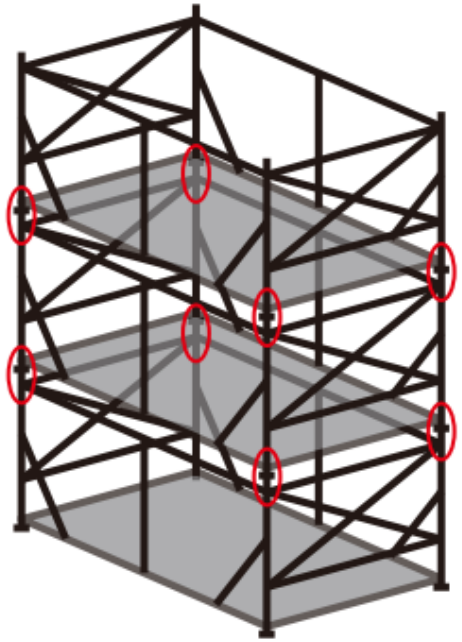

РАЙДЕР GC82ZT107. СБОРКА.

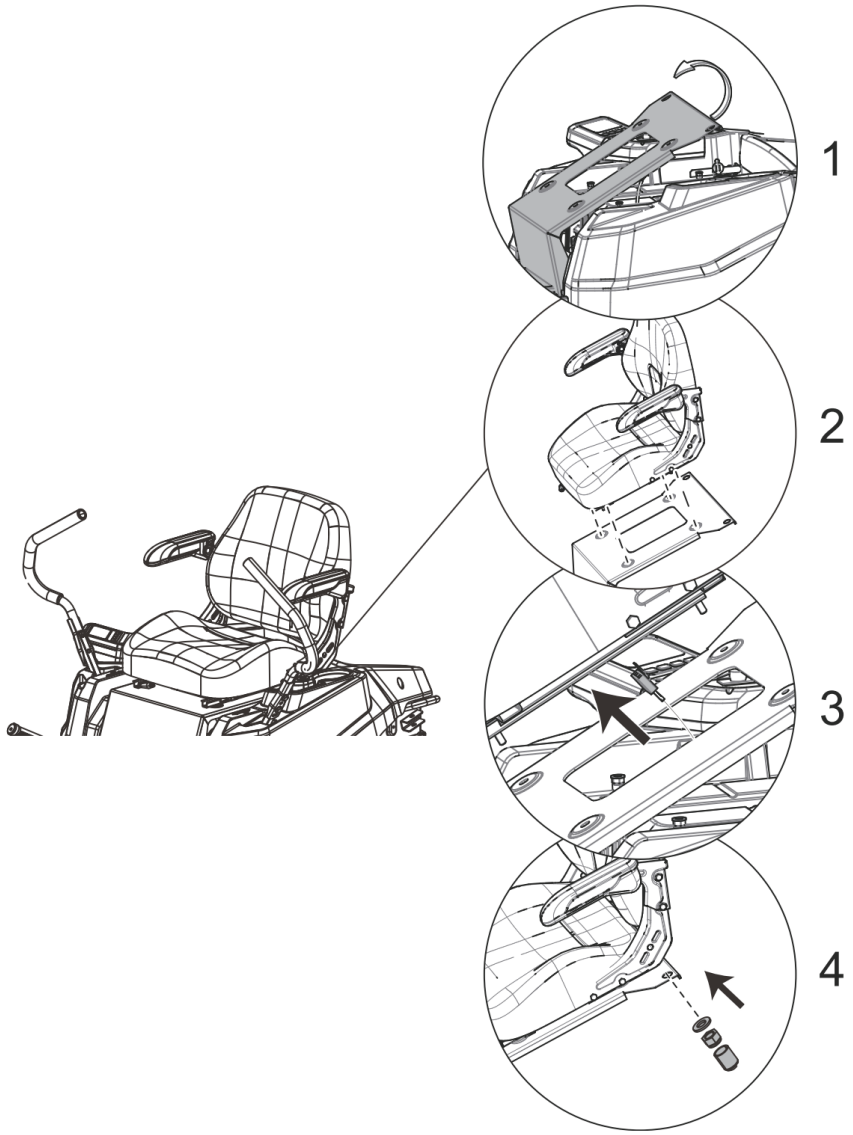

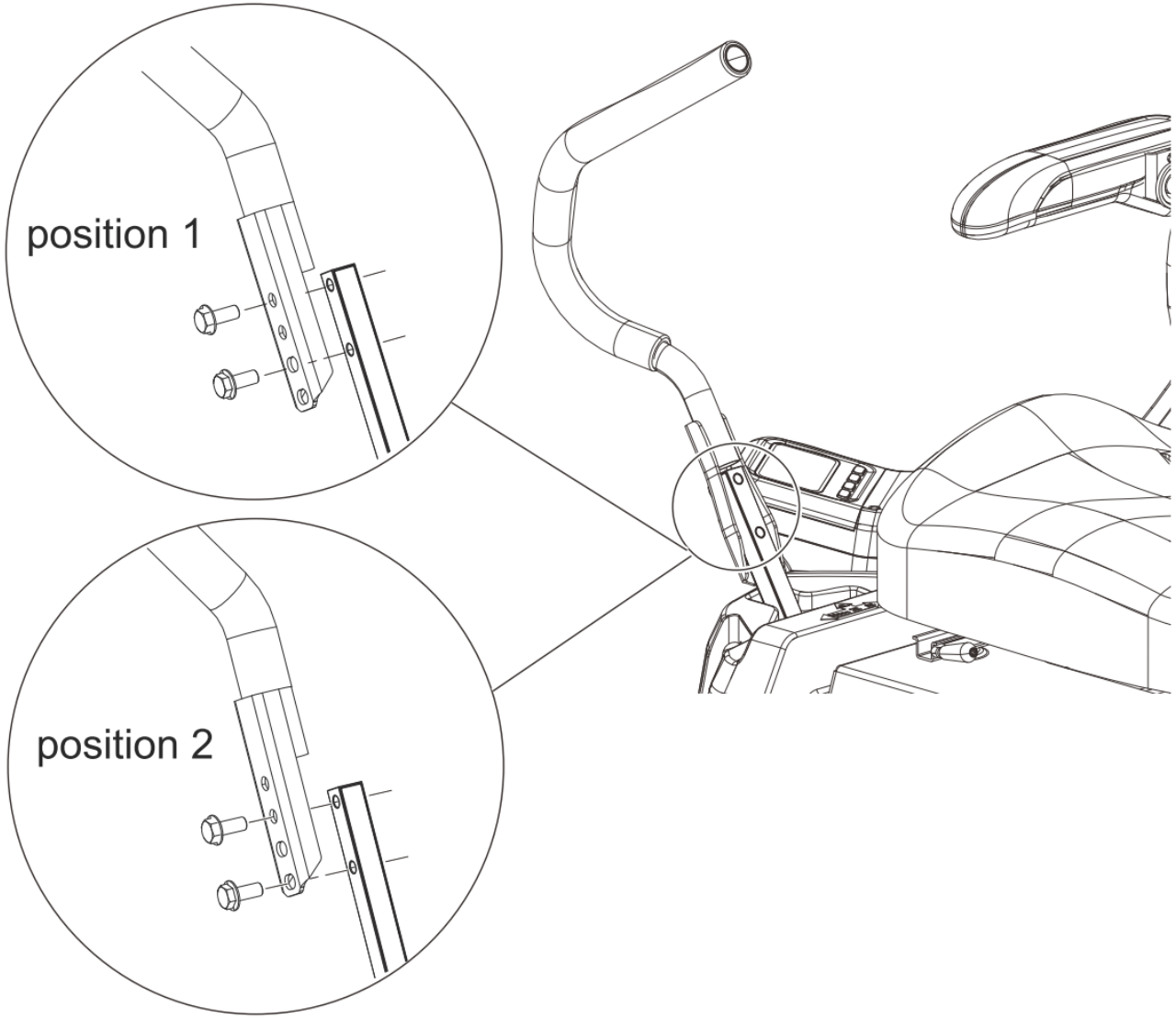

ТРАКТОР GC82LT107. СБОРКА.

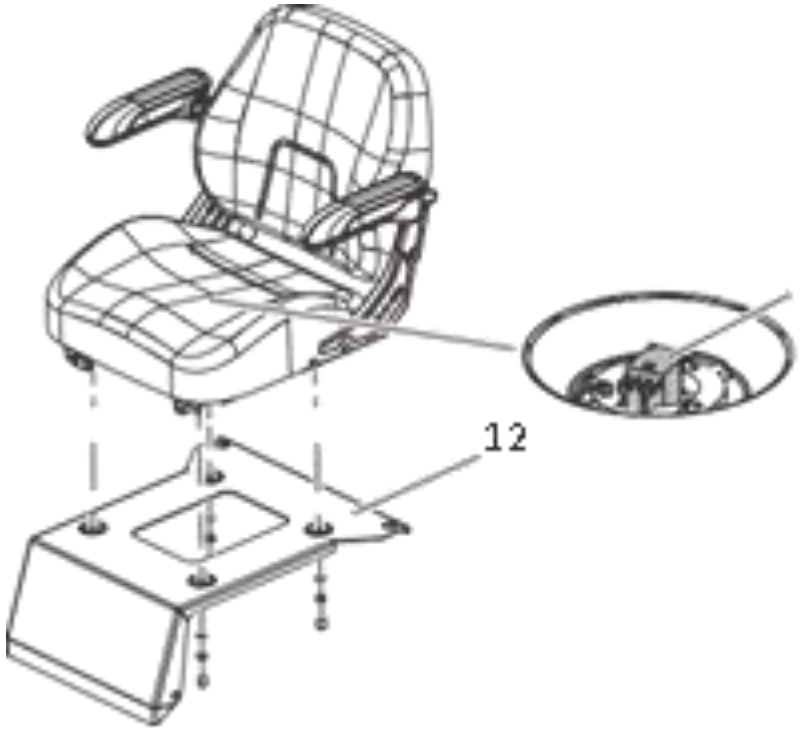

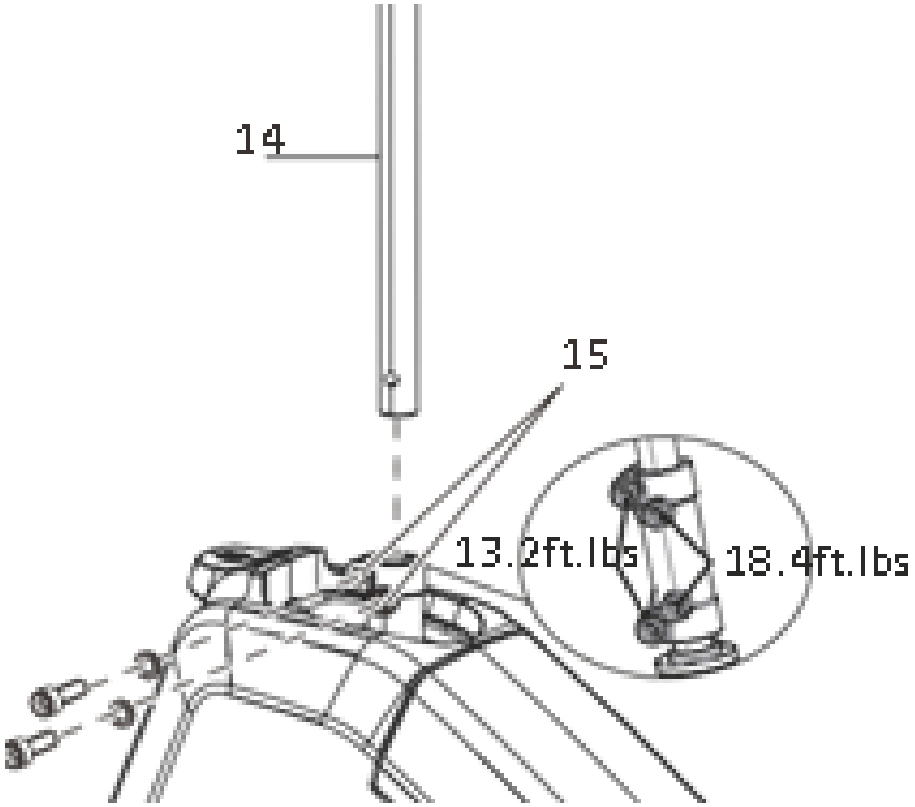

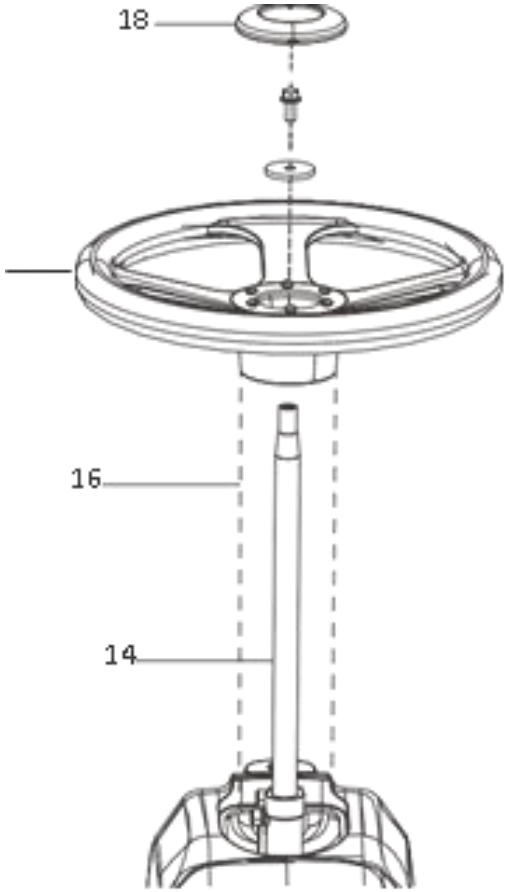

greenworks COMMERCIAL

ТРАКТОР И РАЙДЕР. ДОПОЛНИТЕЛЬНЫЕ ПРИНАДЛЕЖНОСТИ.

ДОПОЛНИТЕЛЬНЫЕ ПРИНАДЛЕЖНОСТИ.

КОНТЕЙНЕР –ТРАВОСБОРНИК.
РРЦ: 44 990 руб.

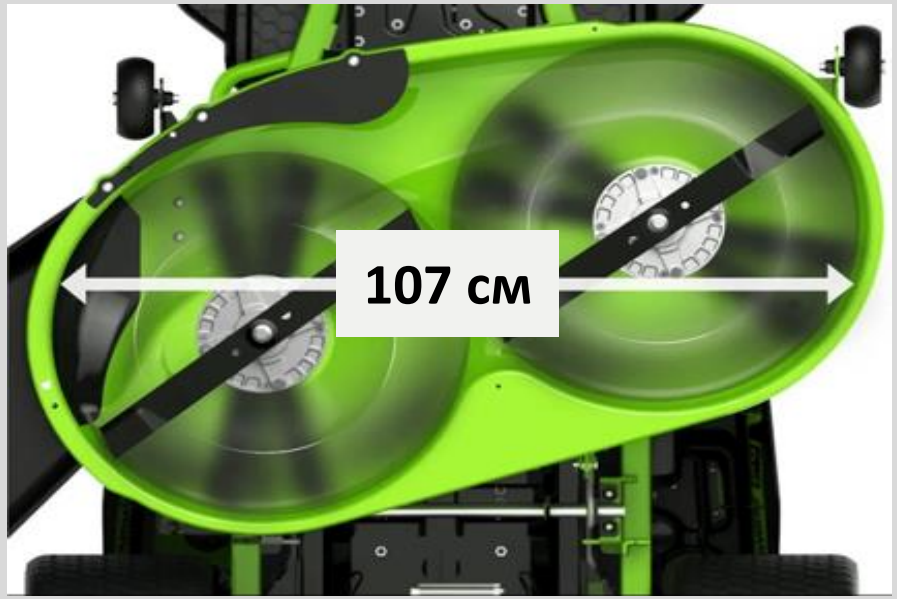

КОМПЛЕКТ ИЗ ДВУХ СМЕННЫХ НОЖЕЙ.
РРЦ: позднее

КОНТЕЙНЕР-ТРАВОСБОРНИК (ПОСТАВЛЯЕТСЯ ОТДЕЛЬНО) АРТ. 7500207.

Совместимость:
GC82LT107
GC82ZT107

В комплект входят два специальных сменных ножа

КОНТЕЙНЕР-ТРАВОСБОРНИК: КОМПЛЕКТАЦИЯ.

НАИМЕНОВАНИЕ ДЕТАЛИ	ИЗОБРАЖЕНИЕ	КОЛИЧЕСТВО
Верхняя крышка в сборе	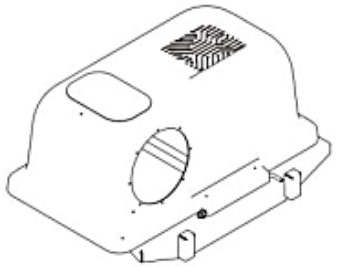	1
Опорная стойка	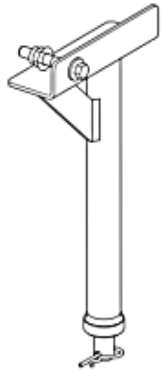	1
Рама	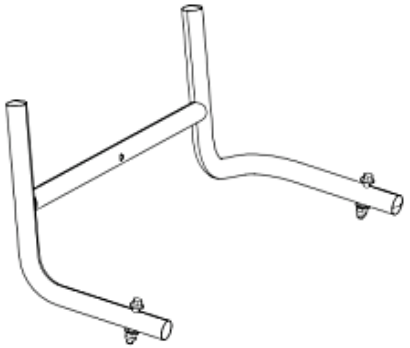	1
Верхняя труба	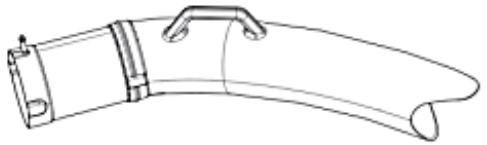	1
Нижняя труба	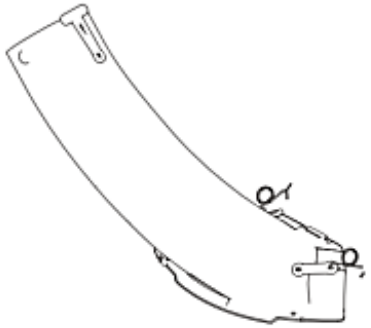	1
Контейнер		2
Нож		2

greenworks COMMERCIAL

ТРАКТОР И РАЙДЕР. ИННОВАЦИОННАЯ ЭКОНОМИКА.

ВОПРОСЫ И ОТВЕТЫ.

1. **Вопрос:** Будет ли предоставлен ПСМ (Паспорт самоходной машины) для регистрации техники в Ростехнадзоре.

Ответ: По сертификации и документам для колесной техники. Самоходные газонокосилки с рабочим местом для оператора классифицируются как “обычные” самоходные газонокосилки . Паспорт Самоходной Машины не требуется. Права для управления не требуются. Движение по дорогам общего пользования запрещено.

2. **Вопрос:** Приедут ли вместе с райдерами расходные материалы (Ремни, фильтры батарейного отсека указанные в вашей презентации, ножи) и будут ли они в свободной продаже?

Ответ: Ремней в этих устройствах нет. Каждый нож имеет прямой привод от своего мотора. Задний привод реализован на одном двигателе у райдера, т.е. как у самоходной газонокосилки. либо двух двигателях у Райдера с понижающим редуктором. Фильтры планируются как сервисные аксессуары, ножи и контейнер-травосборник – как аксессуары для продажи.

3. **Вопрос:** Какое доп. оборудование планируется для данных райдеров?

Ответ: Будут доступны контейнеры-травосборники и сменные ножи. Устройства имеют передние и задние крепления для прицепных устройств. Другое дополнительное оборудование собственного производства в настоящий момент не панируется.

4. **Вопрос:** Как будет организован сервис и поставки запчасти.

Ответ: Список сервисов в процессе утверждения. Города-миллионники и крупные населённые пункты. Заказаны основные запасти: электронные модули, двигатели, ножи.

greenworks®